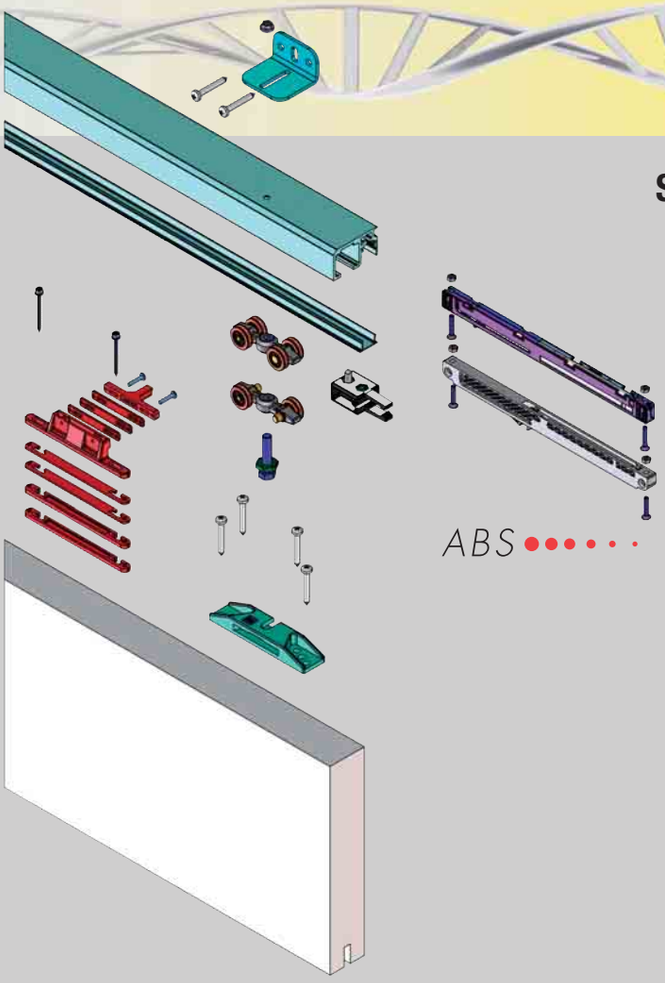

Sistema scorrevole con carrello con cuscinetti a sfere per porte portata 50/80 kg

Sistema corredero para puertas con cojinetes a bolas hasta 50/80 kg

SYSTEM NEW 0500/50 ABS (50 kg)

KIT Art. 0500 50 0860

Art. 0500/51
Carrello di scorrimento
Pz. 2
Carro de deslizamiento
Pzas . 2

Art. 0500/55
Staffa in zama
ancoraggio porta Pz. 2
Soporte zamak anclaje
puerta Pzas . 2

Art. 0810/80x800
Guida inferiore
Pz. 1
Guiador inferior
Pz. 1

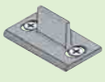

Art. 0500/12
Freno di arresto
Pz. 2
Freno tope
Pzas. 2

Art. 0860 7
ABS 40 kg
Pz. 2
ABS 40 kg
Pzas. 2

Art. 0860 9
Pz. 1
Pzas. 1

Chiave regolazione Pz. 1
Llave regulación Pz. 1

SYSTEM NEW 0500/80 ABS (80 kg)

KIT Art. 0500 80 0860

Art. 0500/52
Carrello di scorrimento
Pz. 2
Carro de deslizamiento
Pzas . 2

Art. 0500/55
Staffa in zama
ancoraggio porta Pz. 2
Soporte zamak anclaje
puerta Pzas . 2

Art. 0810/80x800
Guida inferiore
Pz. 1
Guiador inferior
Pz. 1

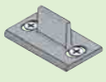

Art. 0500/12
Freno di arresto
Pz. 2
Freno tope
Pzas. 2

Art. 0860 8
ABS 80 kg
Pz. 2
ABS 80 kg
Pzas. 2

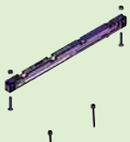

Art. 0860 9
Pz. 1
Pzas. 1

Chiave regolazione Pz. 1
Llave regulación Pz. 1

Art. 0500 0860 600 m 6
Art. 0500 0860 300 m 3
Binario in alluminio forato
e anodizzato ABS 50/80 kg
Guía en aluminio perforado
y anodizado ABS 50/80 kg

Art. KART 8
Attacco laterale 40/80 kg
Soporte de sujeción
lateral 40/80 kg

Art. 0500/1 m 6
Art. 0500/300 m 3
Binario in alluminio
forato e anodizzato
Guía en aluminio
perforado y anodizado

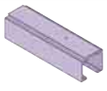

Art. KART 6 m 3
Chiusura sede ABS
Cierre alojamiento ABS

SYSTEM NEW 0500/50/80 ABS

KOBLENZ®
SISTEMI - SISTEMAS

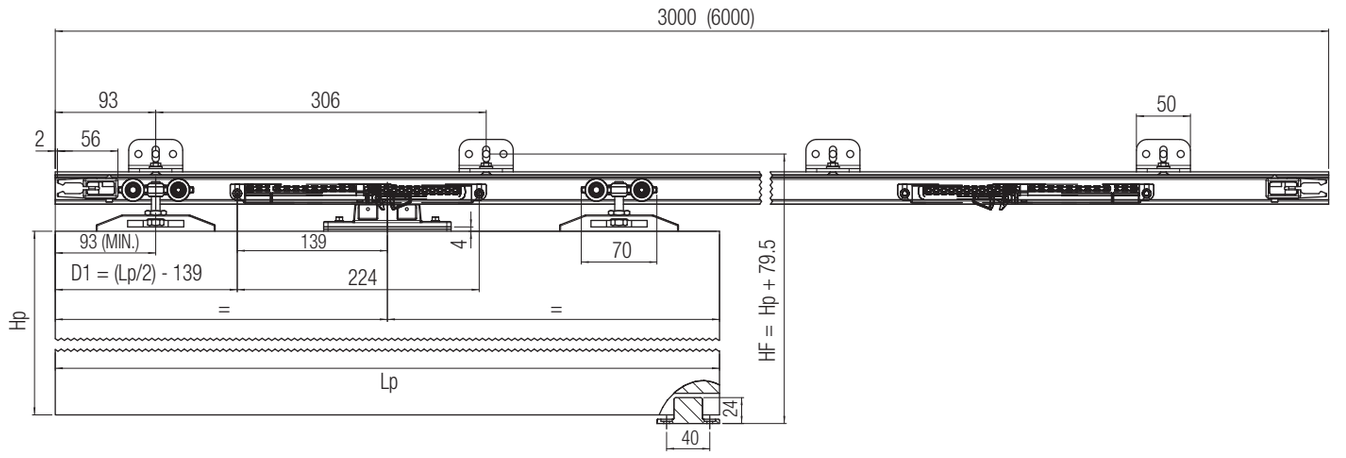

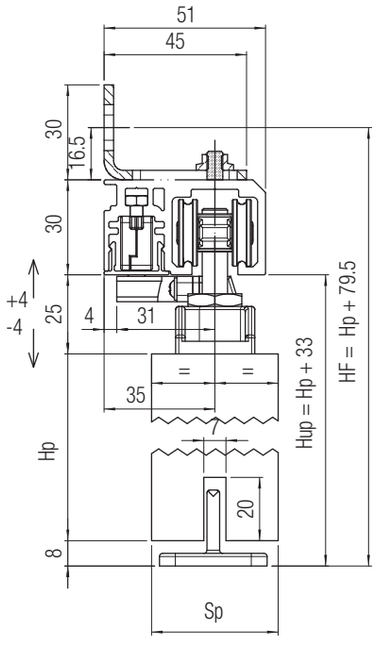

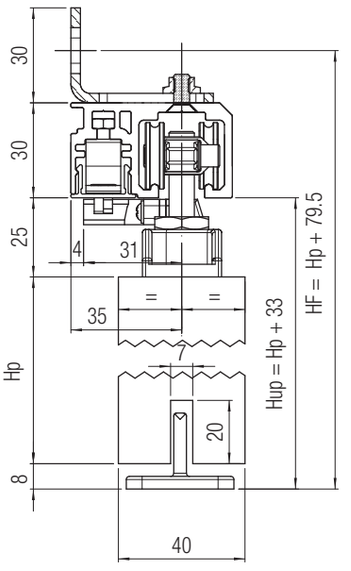

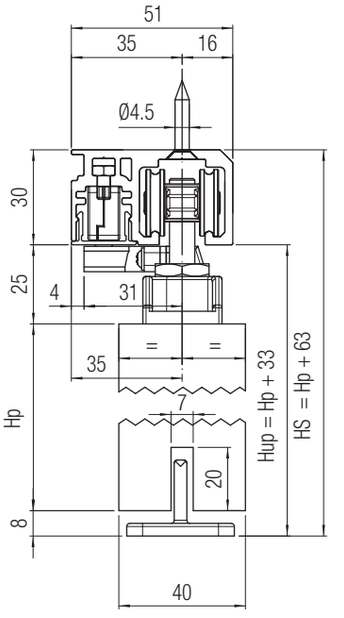

CARATTERISTICHE

- **FUNZIONE** — Consente di far scorrere una porta rigida.
- **PORTATA** — **50/80 kg** per anta.
- **UTILIZZO** — Per **porte rigide.**
- **SCORREVOLEZZA** — L'alta tecnologia utilizzata garantisce una superiore scorrevolezza, silenziosità e affidabilità nel tempo. I carrelli sono **pressofusi in lega,** con ruote ricoperte in Delrin e con **cuscinetti a sfere rettificate e schermate.**
- **PRATICITA'** — Il movimento è a **scorrimento superiore**, il vano inferiore risulta, così, libero da ingombri.
- **REGOLAZIONE** — Il freno di arresto è **registrabile** in funzione del peso dell'anta.

CARACTERÍSTICAS

- ***FUNCIÓN*** — *Permite deslizar una puerta rígida.*
- ***CAPACIDAD*** — ***50/80 kg*** *por hoja.*
- ***USO*** — *Para* ***puertas rígidas.***
- ***DESLIZAMIENTO*** — *La alta tecnología empleada garantiza un deslizamiento superior, silencioso y fiable en el tiempo. Los carros son en* ***aleación fundida a presión*** *con ruedas recubiertas en Delrin con* ***cojinetes a bolas rectificadas y blindadas.***
- ***FACILIDAD*** — *El sistema* ***desliza por la parte superior*** *dejando el suelo libre.*
- ***REGULACIÓN*** — *El freno es* ***regulable*** *según el peso de la hoja.*